115054, Москва, 3-й Монетчиковский переулок дом 9, стр. 1
Тел./факс: +7 (495) 959-3747
info@iton.ru

Пивной кегератор ВК-2

Кегератор - специальное устройство для хранения, охлаждения и розлива пива (вина, сидра, кваса и т.д.) из кег. В настоящий момент использование кегератора это единственный простой способ поддержания постоянной температуры и качества пива; а также возможность увеличить прибыль от продаж с кеги.

Принцип работы кегератора состоит в следующем:
Пиво в кеге хранится охлаждённым при идеальной температуре +3.5С, подаётся под давлением через заборную головку и раздаточную колонну непосредственно к разливному крану, при этом высвобождающийся в кеге объём заполняется углекислым газом, препятствующим окислительным процессам. В столешнице под кранами располагается каплесборник. При розливе пива через кегератор не требуется проточный охладитель, который, отбирая тепло от проходящего через него пива, выделяет его наружу, дополнительно нагревая и так теплое пиво в кегах.

Кегераторы ITON Frigo - идеальное решение для Вашего бизнеса!

Габаритные размеры ВК-2

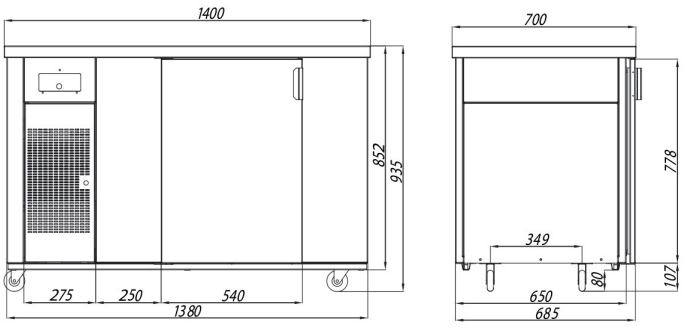

Опции:

- Баллон с CO2 с редуктором

- Разливочные колонны, краны и медальоны к ним, заборные головки,комплект соединительных фитингов

Параметры окружающей среды:

- Температура окружающей среды до +25°С

- Влажность окружающей среды до 60%

- Температурный режим +2 +10
- Оснащение колесными опорами с тормозами
- Корпус выполнен из нержавеющей стали
- Каплесборник с решеткой
- Двери с магнитным уплотнителем
- Агрегат кассетного типа

Таблица характеристик

Модель Изделия	Длина изделия	Температурный режим, °С	Габаритные размеры изделия			Габаритные размеры упаковки			Вес изделия		Глубина выкладки, мм	Площадь выкладки\охлаждаемый объем м2\м3	Холодопроизводительность, кВт	Энергопотребление, кВтЧ в сутки	Электрическая мощность, кВт.	Максимальный ток, А	Напряжение, В 220 (1) ,380 (3)
			Длина без боковин\ длина с боковинами	Ширина, мм	Высота, мм	Длина, мм	Ширина, мм	Высота, мм	Нетто, кг	Брутто, кг							
ВК-2	1400 мм	+2 +10	1350/1400	700	950	1550	900	1110	130	140			0.56	1.2	0.35	3.2	220-240