115054, Москва, 3-й Монетчиковский переулок дом 9, стр. 1
Тел./факс: +7 (495) 959-3747
info@iton.ru

Eagle M

Опции:

- Высокоэффективная холодильная система на хладагенте R290

- Отключение освещения в ночное время по датчику освещенности

- Возможность окраски корпуса ларя в произвольный цвет RAL

- Комплектация 7 или 14 корзин

Параметры окружающей среды:

- Температура окружающей среды до +25°C

- Влажность окружающей среды до 60%

- Двухзонный температурный режим -24 -18 C\ 0 +4 C
- LED подсветка
- Крышки из низкоэмиссионного стекла
- Противоударный бампер
- Skin конденсатор по фронтальной и задней поверхности
- Оттайка горячим газом

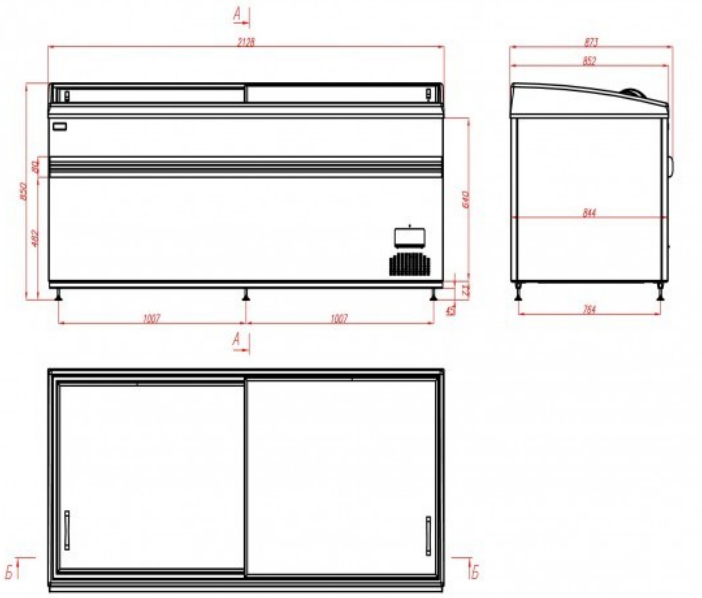
A
2128
873
852
850
402
640
844
1007
1007
754
A
Б
Б

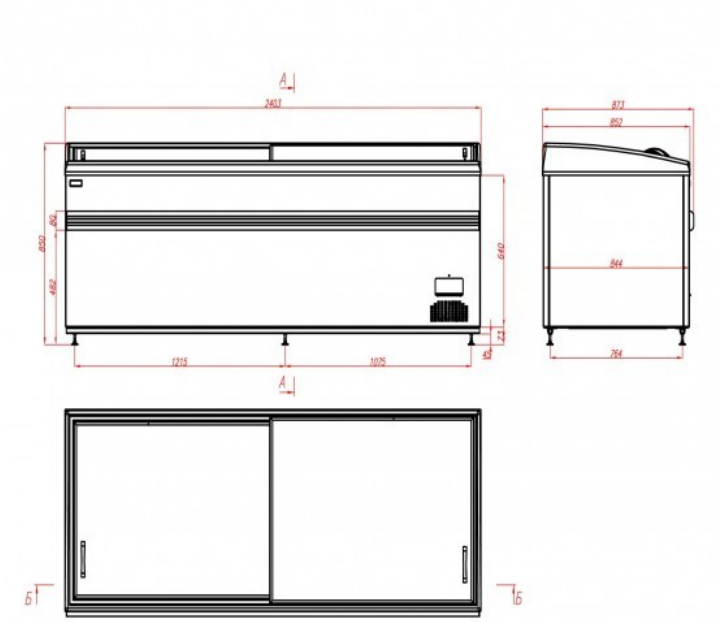

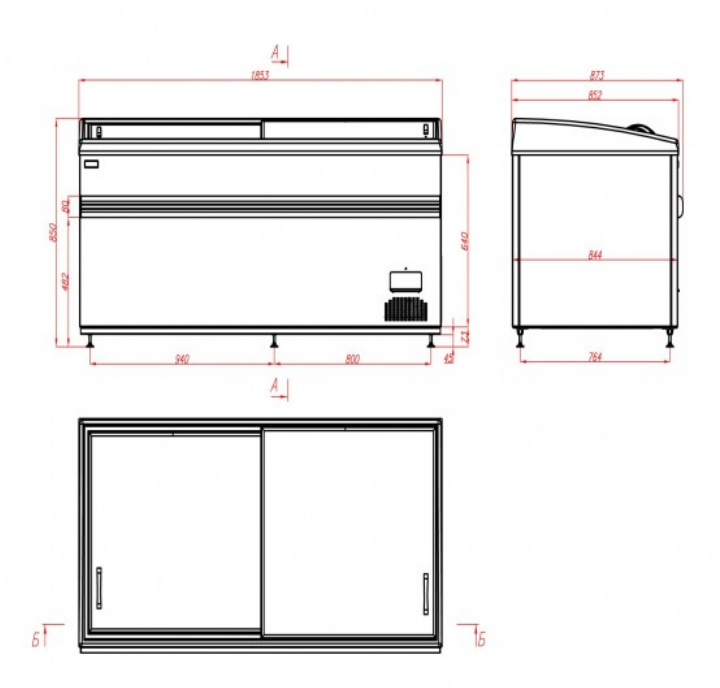

Таблица характеристик

Модель Изделия	Длина изделия	Температурный режим, °С	Габаритные размеры изделия			Габаритные размеры упаковки			Вес изделия		Глубина выкладки, мм	Площадь выкладки\охлаждаемый объем м2\м3	Холодопроизводительность, кВт	Энергопотребление, кВтЧ в сутки	Электрическая мощность, кВт.	Максимальный ток, А	Напряжение, В 220 (1) ,380 (3)
			Длина без боковин\ длина с боковинами	Ширина, мм	Высота, мм	Длина, мм	Ширина, мм	Высота, мм	Нетто, кг	Брутто, кг							
Eagle 180M	1853 мм	24 -18/0+4	1853/1633	873	850	2000	1070	1050	195	235		1,03 /0,486	0.37	6.7	0.4	2	220-240
Eagle 210M	2128 мм	-24 -18/0 +4	2128/1908	873	850	2285	1070	1050	208	250		1,21/0.533	0.468	7.5	0.5	3	220-240
Eagle 250M	2403 мм	-24 -18/0 +4	2403/2183	873	850	2550	1070	1050	220	265		1,38/0,662	0.505	6.7	0.6	4	220-240